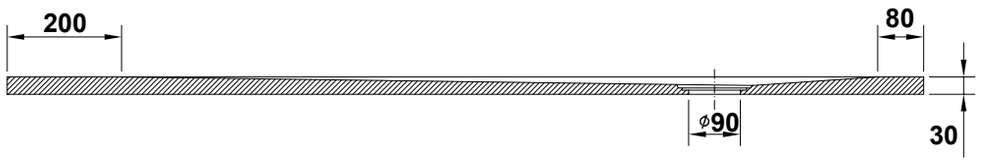
200
80
⌀90
30

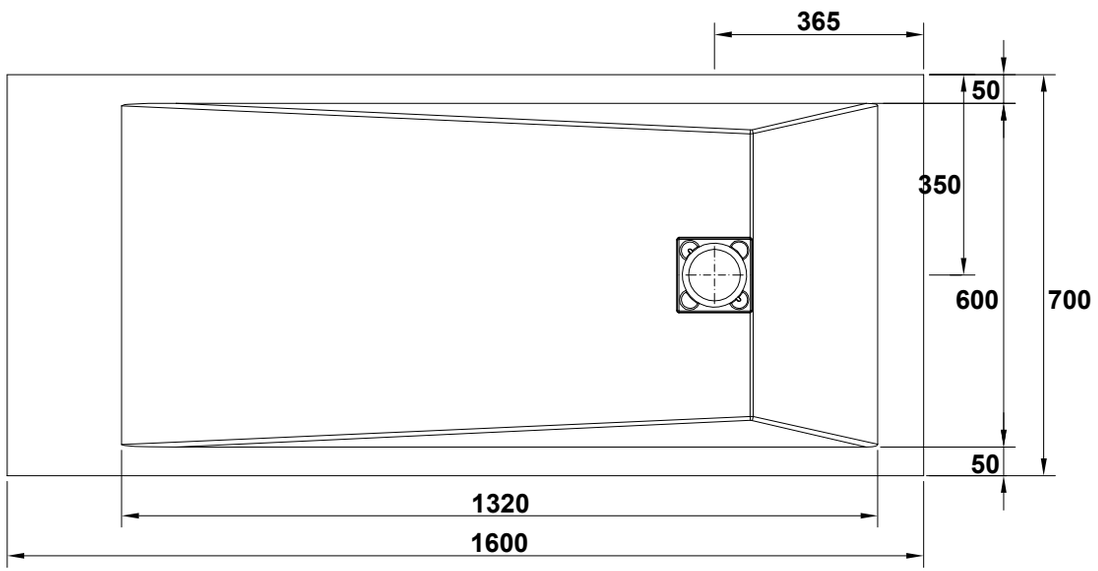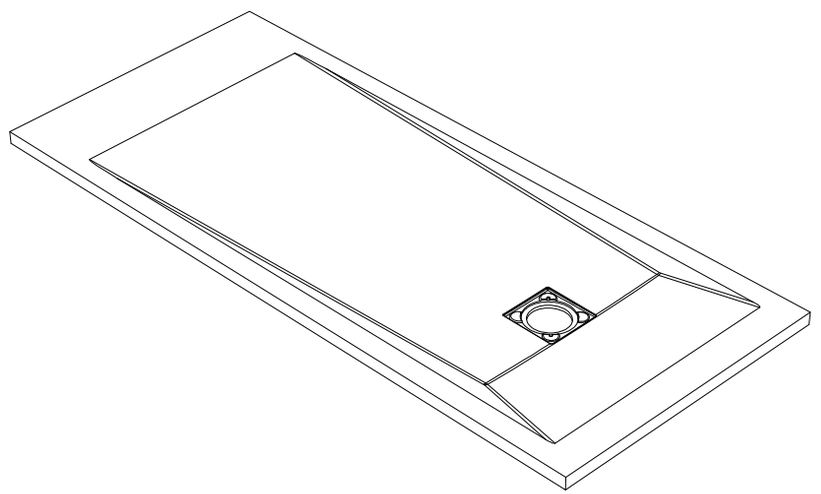
365
50
350
600
700
50
1320
1600