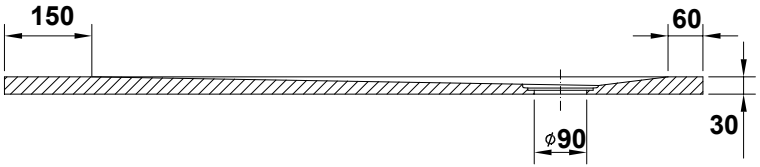
150
60
30
⌀90

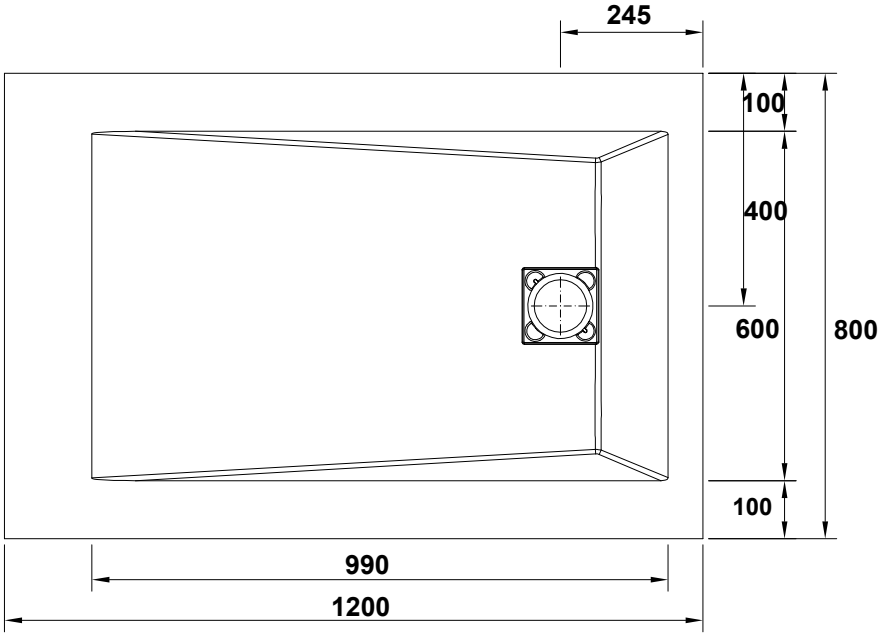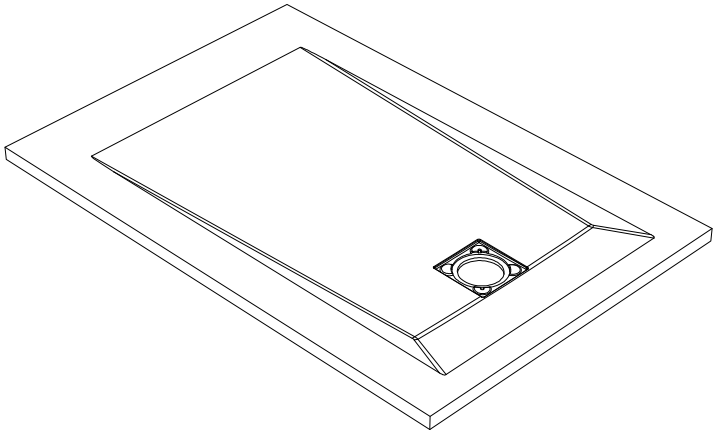
245
100
400
600
800
100
990
1200