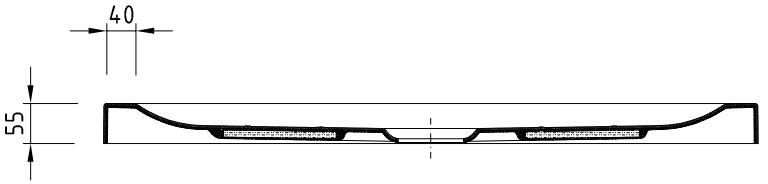
40
55

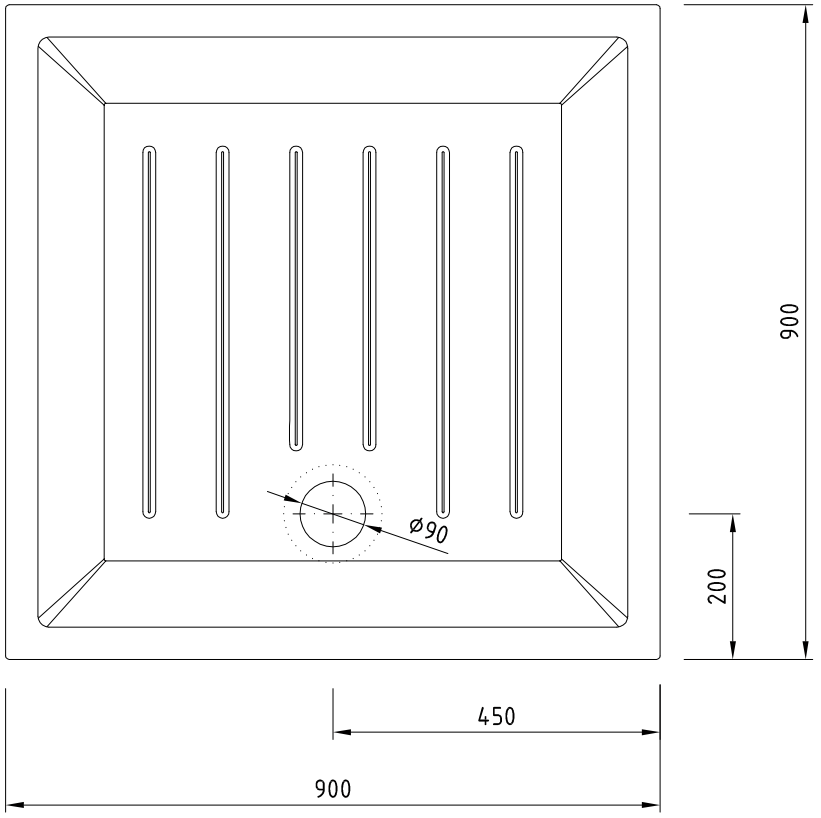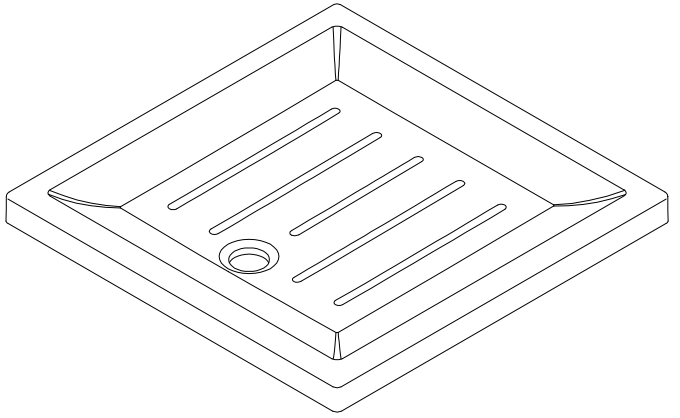
900
200
ø90
450
900