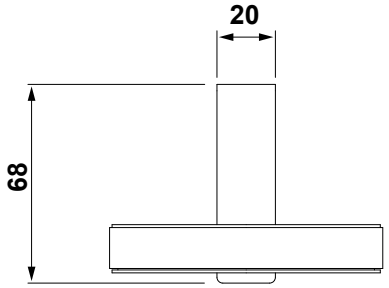
20
68

20
16,5

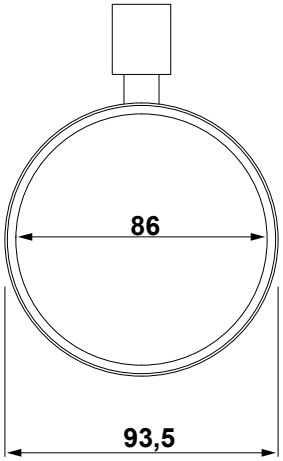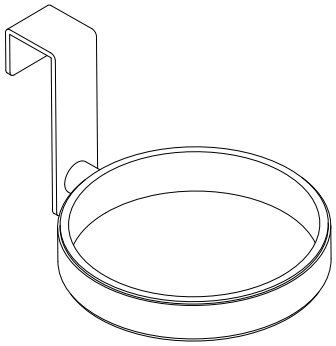
86
93,5