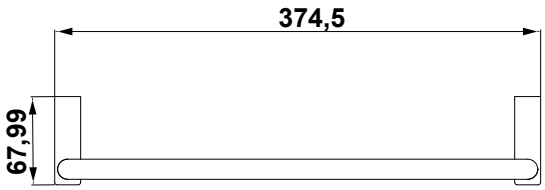
374,5
67,99

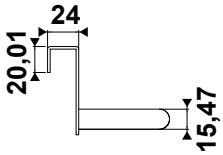
24
20,01
15,47

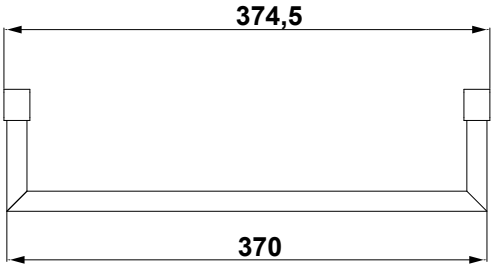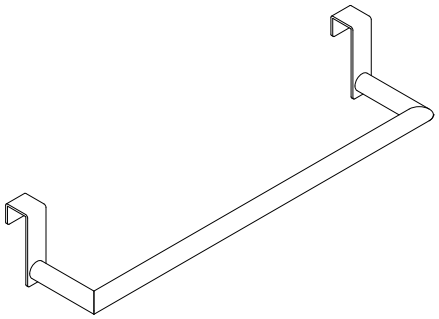
374,5
370