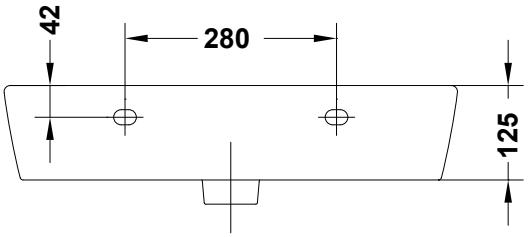
42
280
125

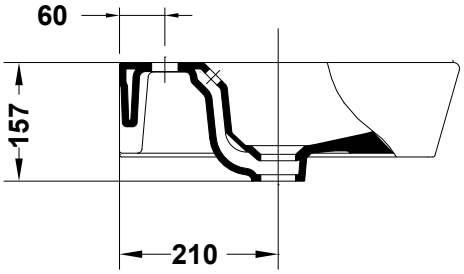
60
157
210

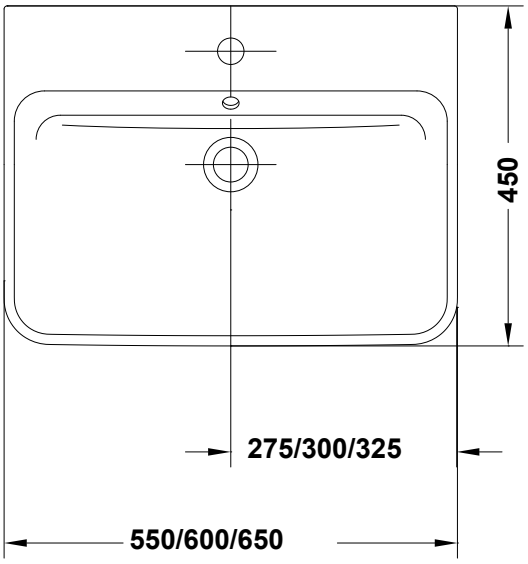
450
275/300/325
550/600/650