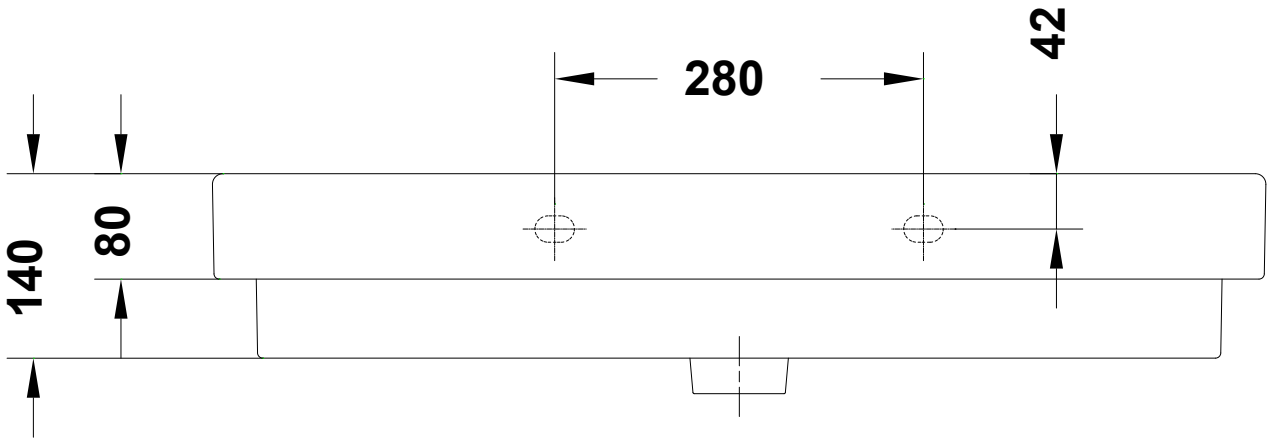
280
42
140
80

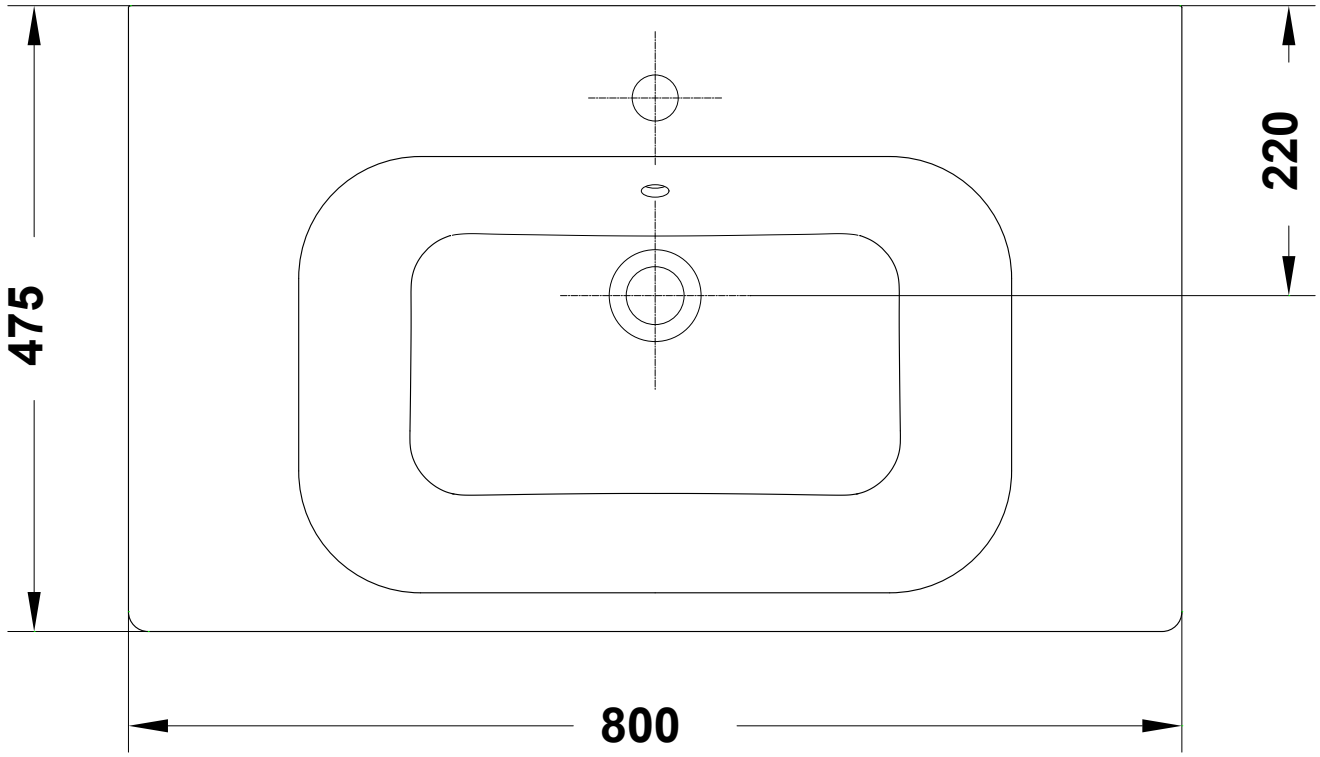
475
220
800