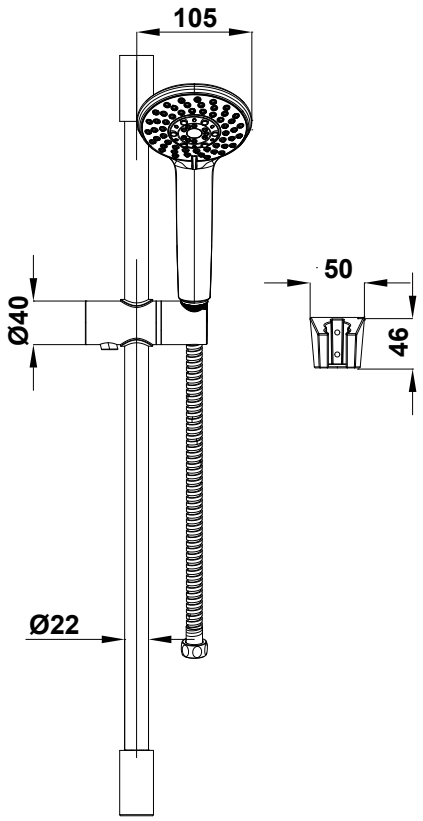
105
Ø40
50
46
Ø22

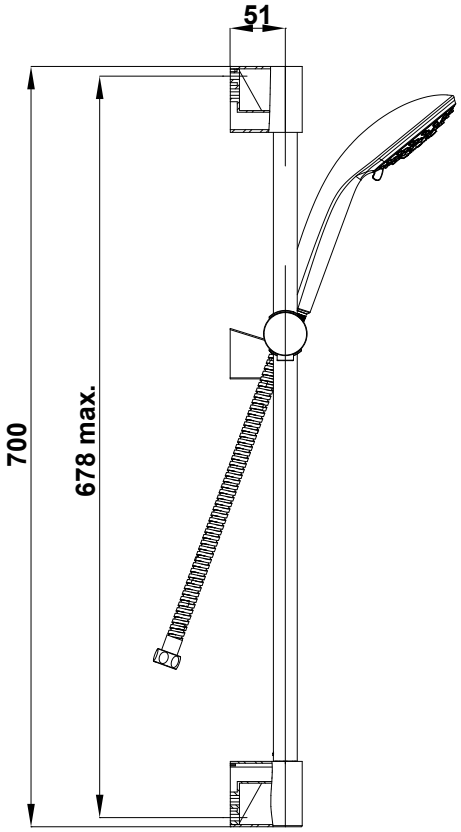
51
700
678 max.