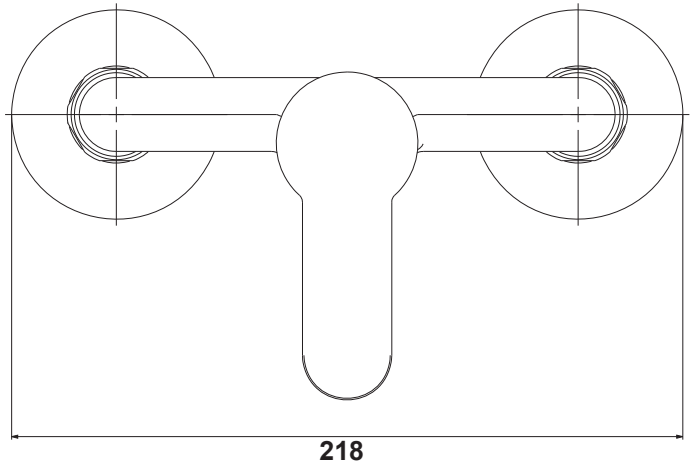
218

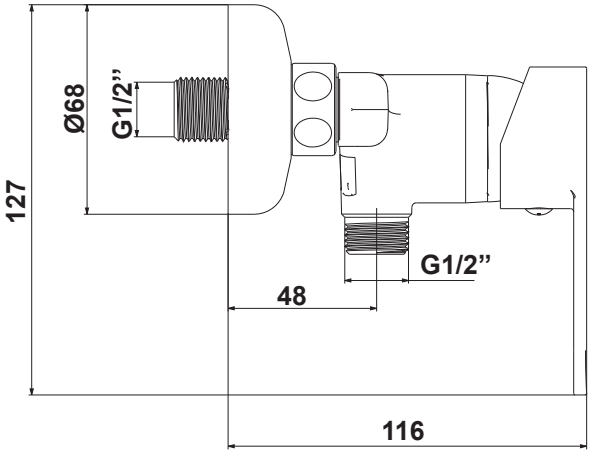
Ø68
G1/2”
127
G1/2”
48
116

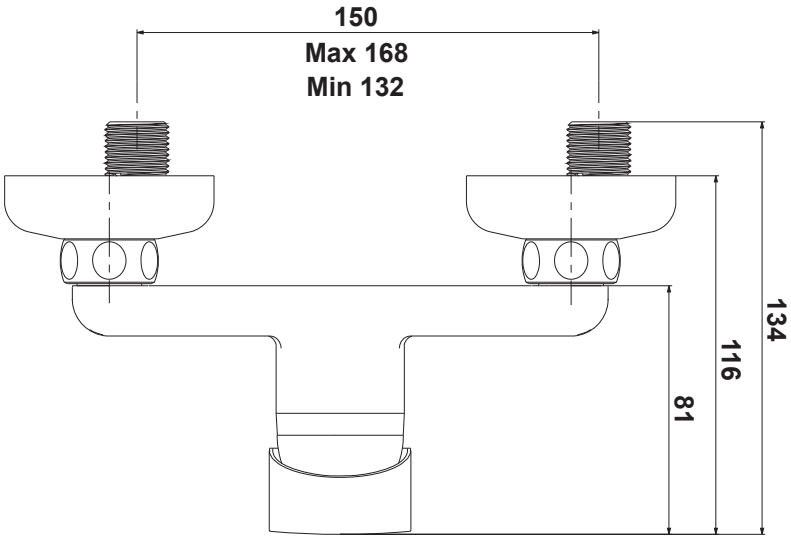
150
Max 168
Min 132
134
116
81

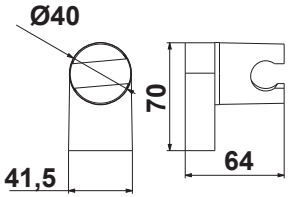
Ø40
70
41,5
64

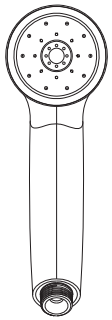

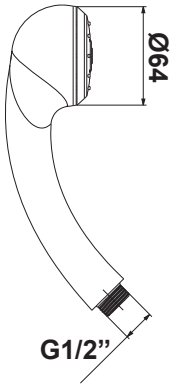
Ø64
G1/2”

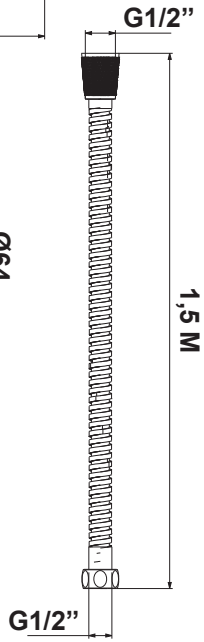
G1/2”
1,5 M
G1/2”