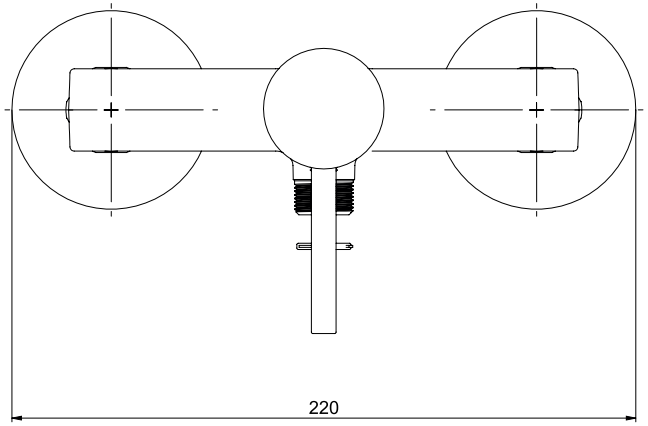
220

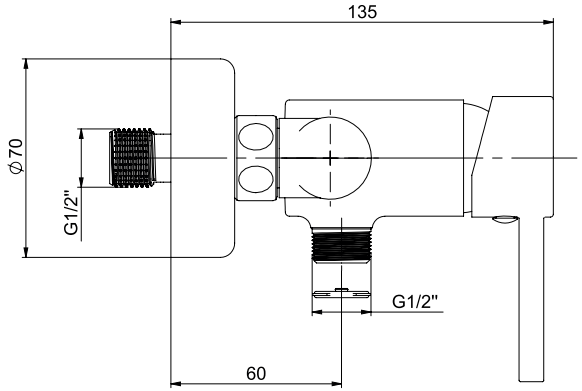
135
Ø70
G1/2"
G1/2"
60

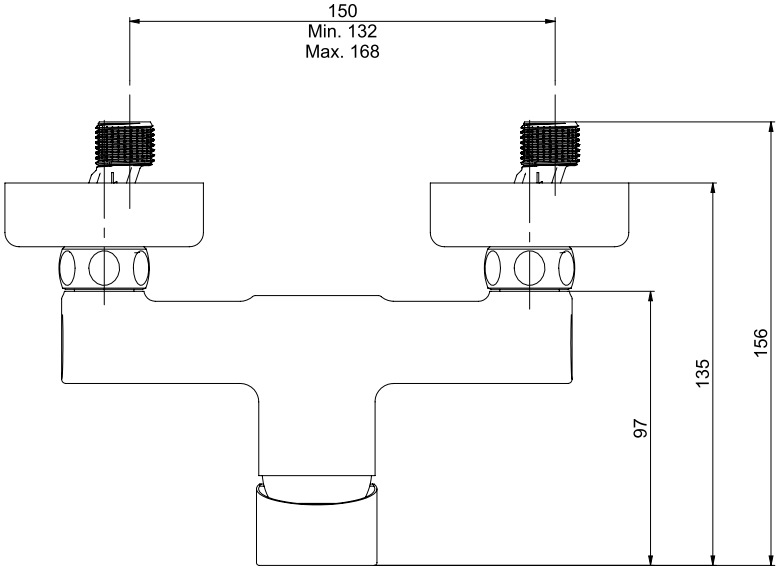
150
Min. 132
Max. 168
97
135
156

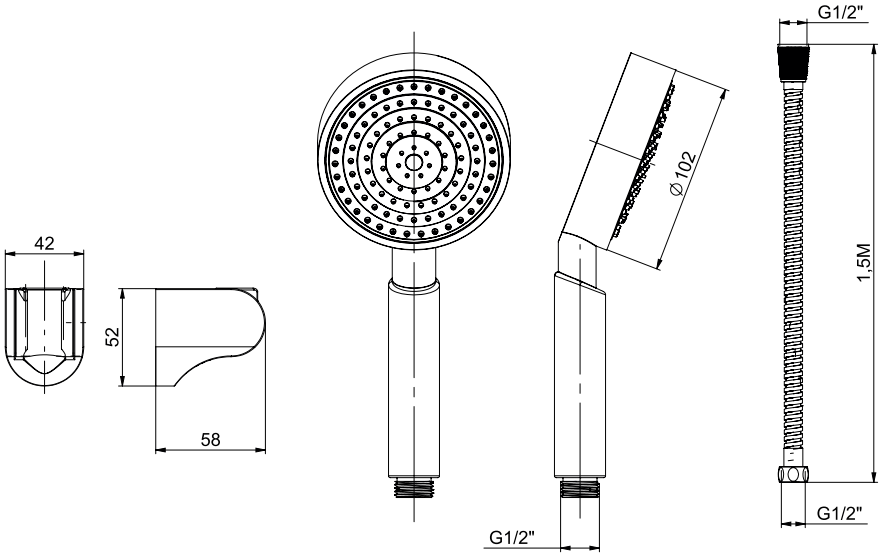
42
52
58
Ø102
G1/2"
G1/2"
1,5M
G1/2"