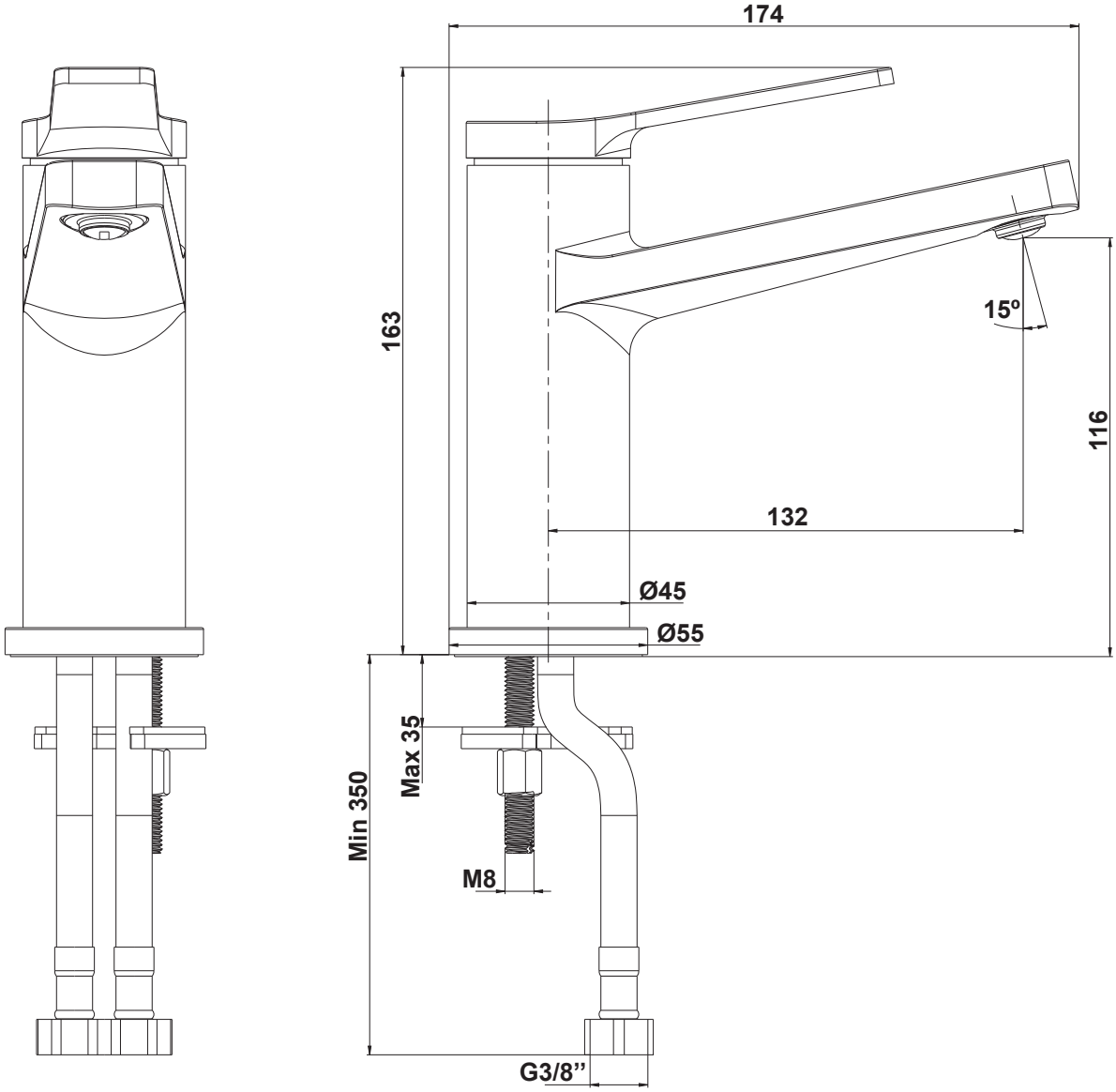
174
163
15º
116
132
Ø45
Ø55
Max 35
Min 350
M8
G3/8”