Referencia G39987..
Descripción Monomando empotrado para ducha
Serie HAZA

Características Técnicas

Acabados disponibles: cromado y negro

Fabricado utilizando materiales reciclados

Fabricado con aleaciones incluidas en la "European Positive List" (para la no migración de materiales peligrosos al agua)

Tecnología de cromado G-Last: alta resistencia al rayado

Cartucho de discos cerámicos de ø35 mm

Accesorios de ducha no incluidos*

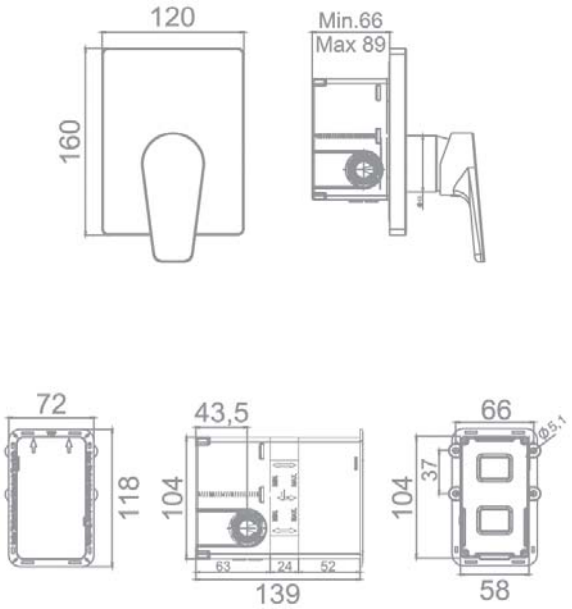

** Ver accesorios compatibles en el "Programa de Ducha" de Gala*

Curva de Caudales

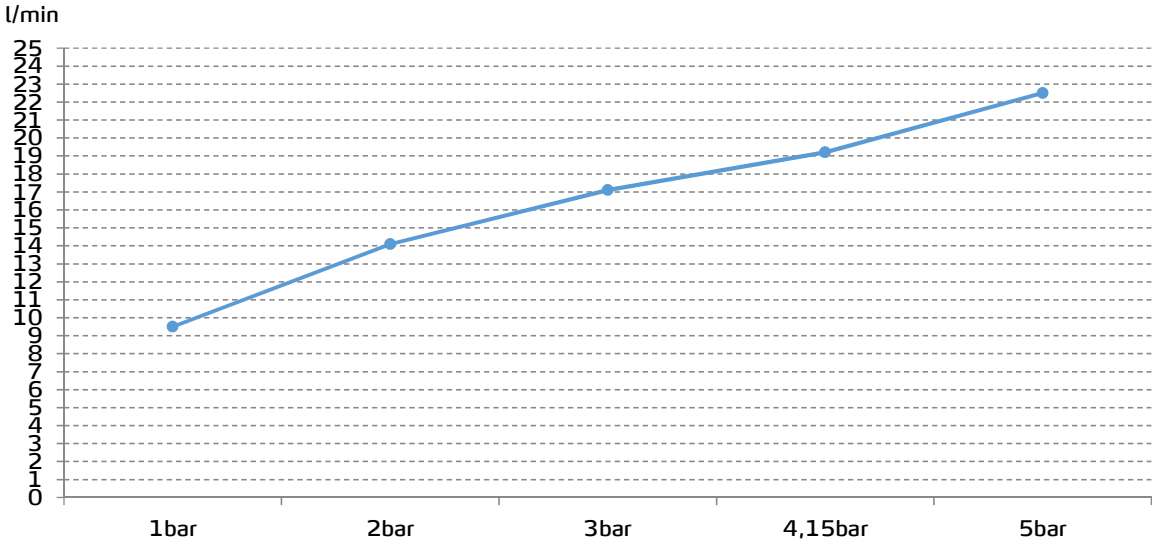

Datos medidos en posición de mezcla y máxima apertura