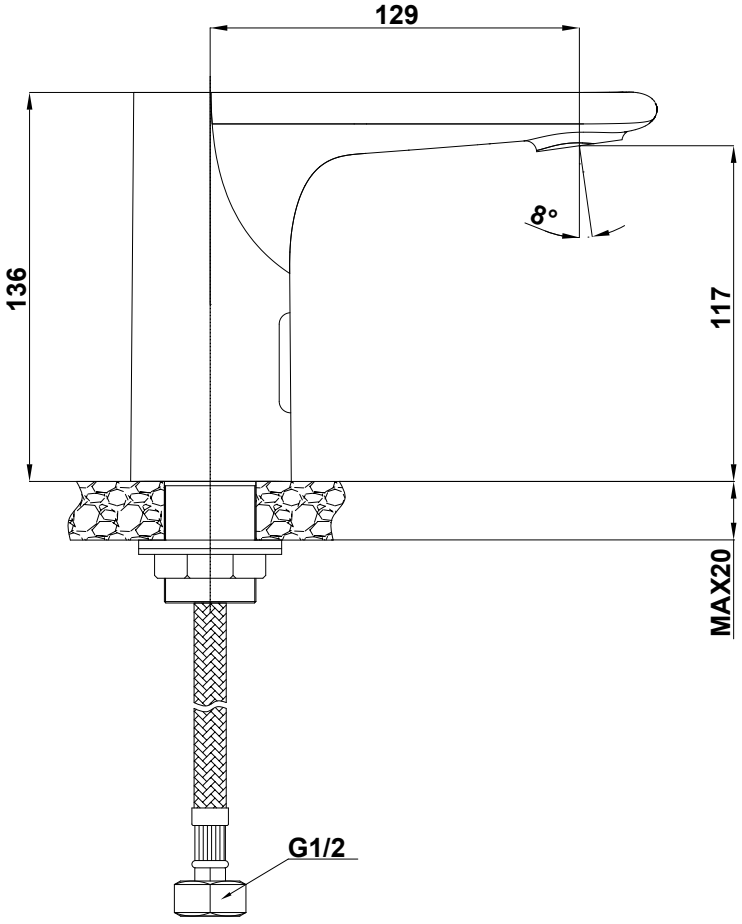
129
136
8°
117
MAX20
G1/2