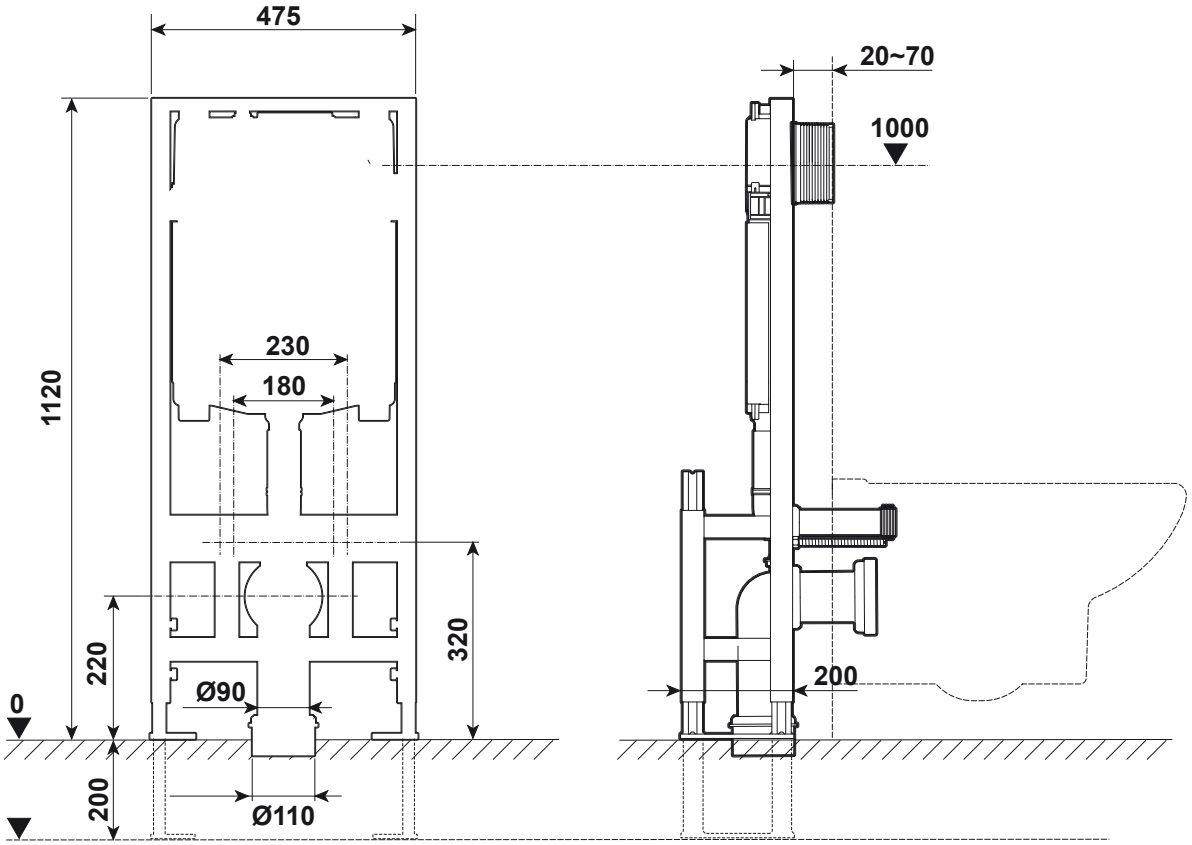
475
20~70
1000
1120
230
180
220
320
0
Ø90
200
200
Ø110