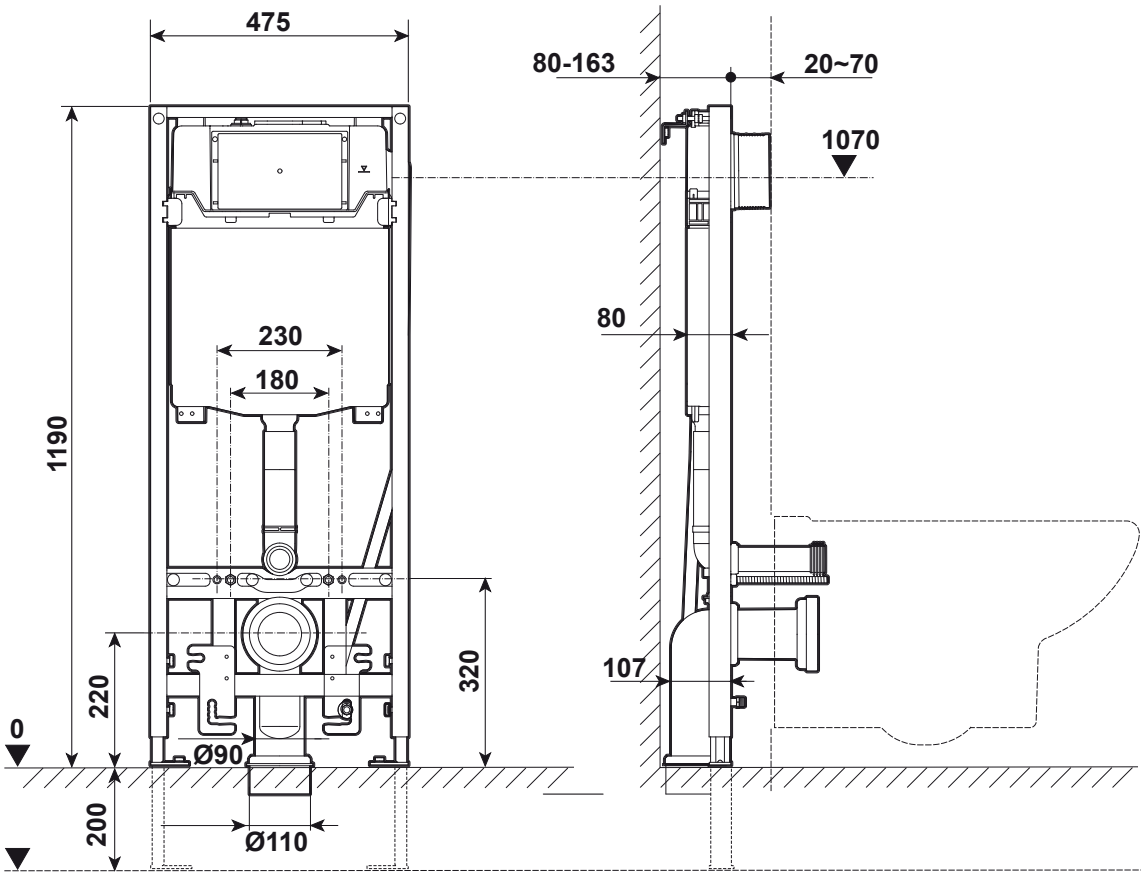
475
80-163
20~70
1070
80
230
180
1190
320
220
107
0
Ø90
200
Ø110