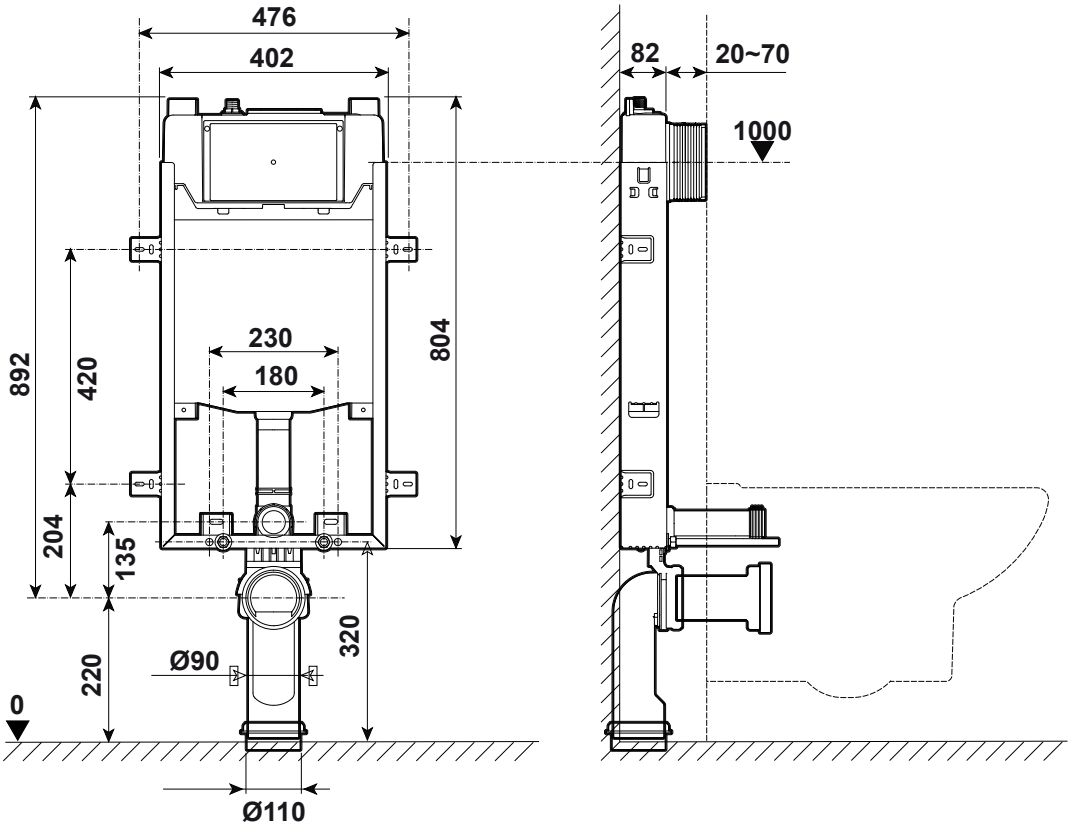
476
402
892
420
204
135
220
0
230
180
804
320
Ø90
Ø110
82
20~70
1000