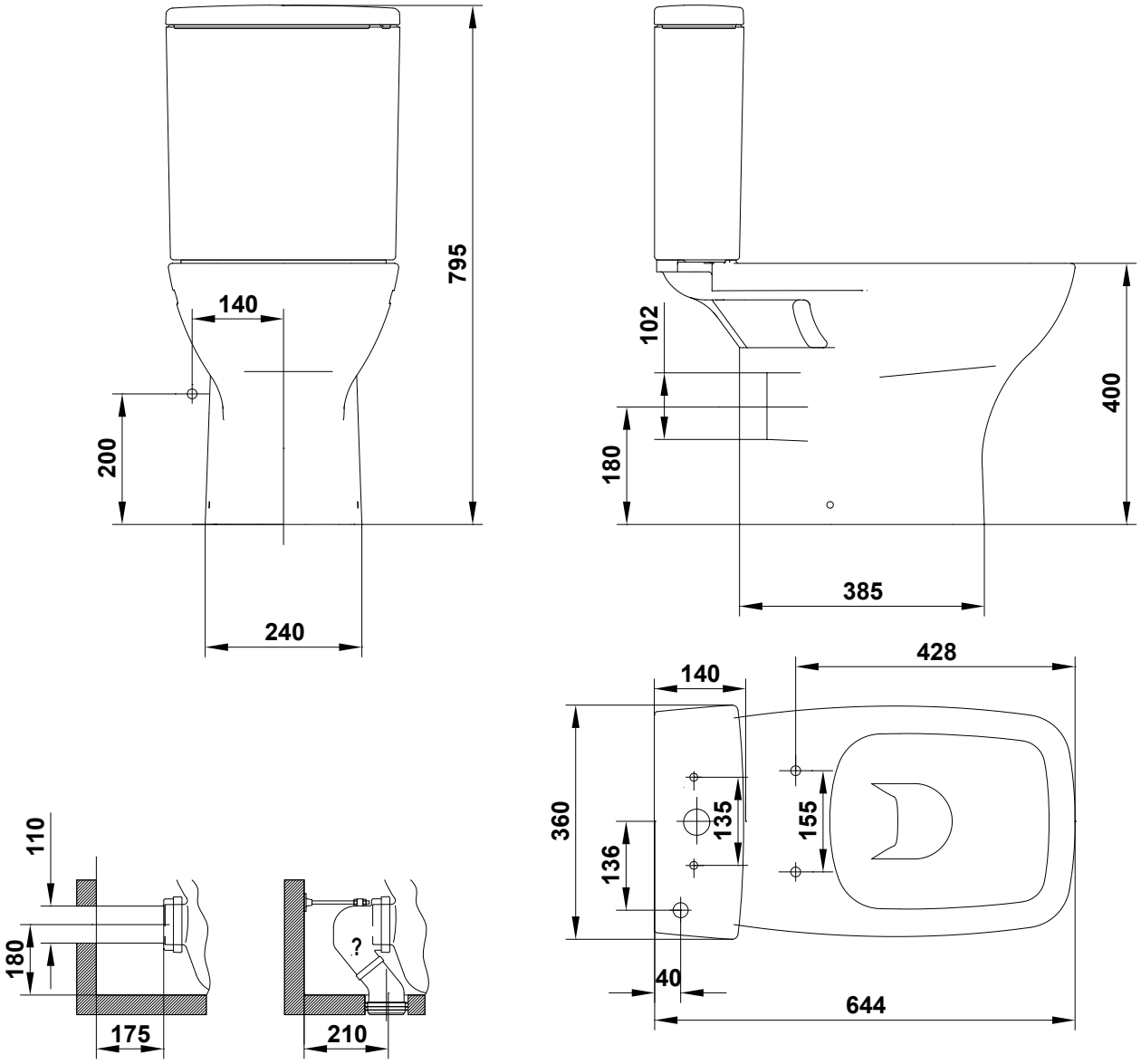
795
140
200
240
102
180
400
385
428
140
360
135
155
136
40
644
110
180
175
?
210