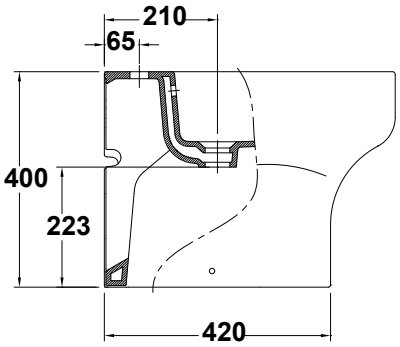
210
65
400
223
420

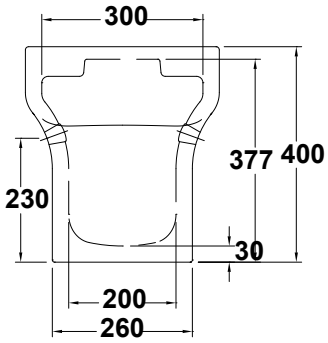
300
377
400
230
30
200
260

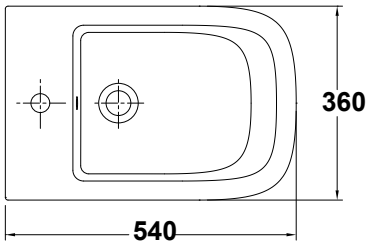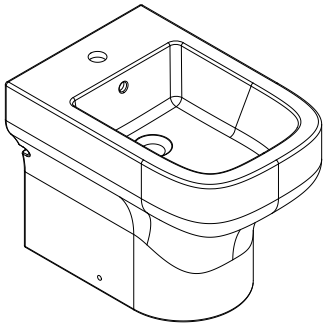
360
540