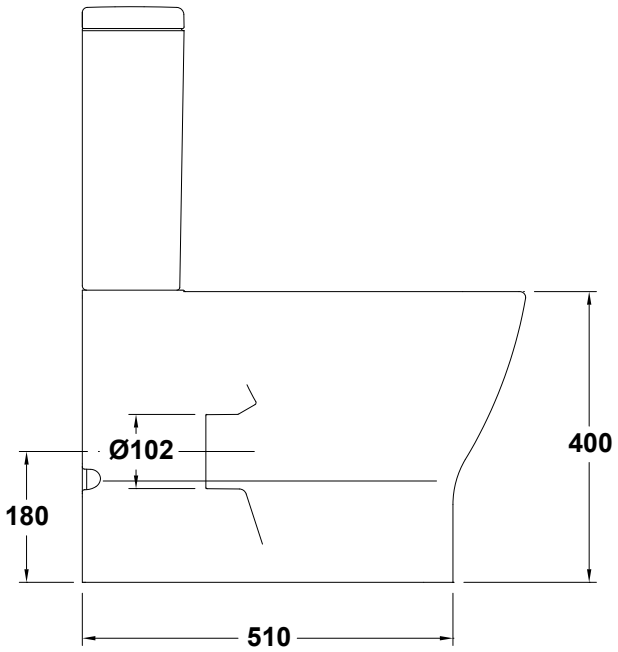
Ø102
180
400
510

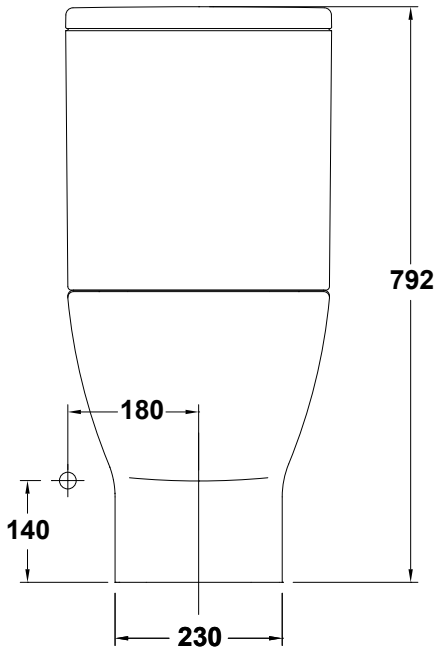
792
180
140
230

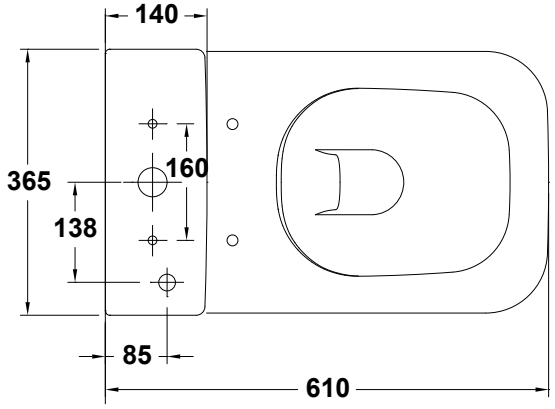
140
365
160
138
85
610

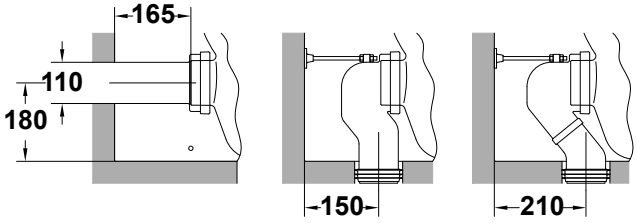
165
110
180
150
210