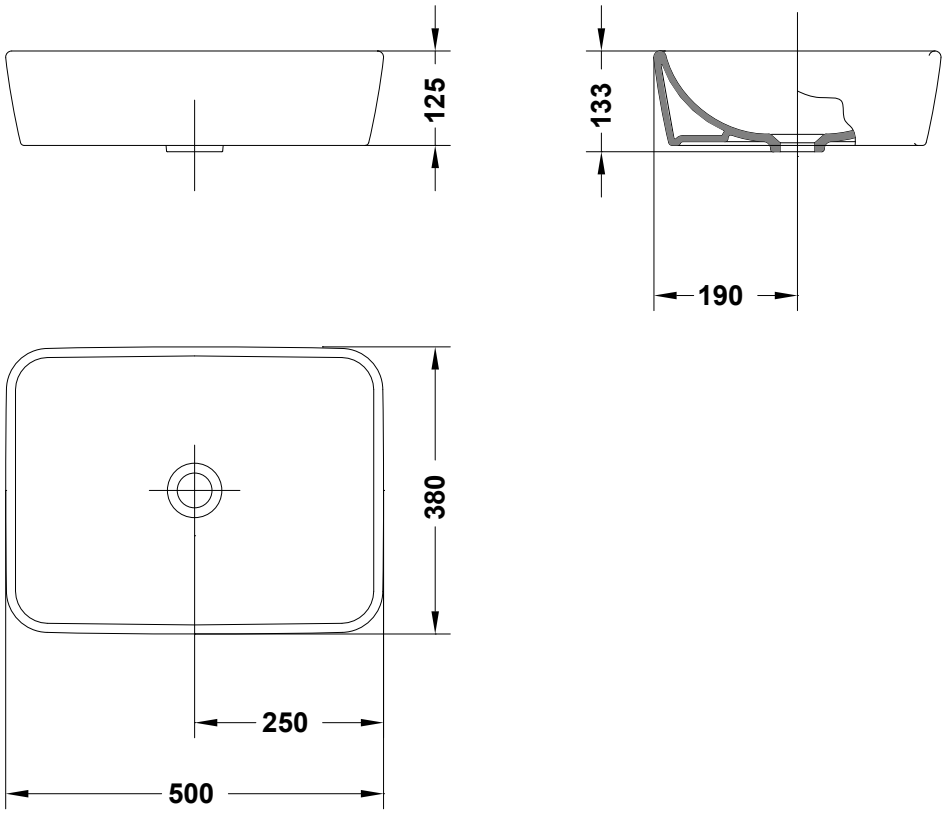
125
133
190
380
250
500