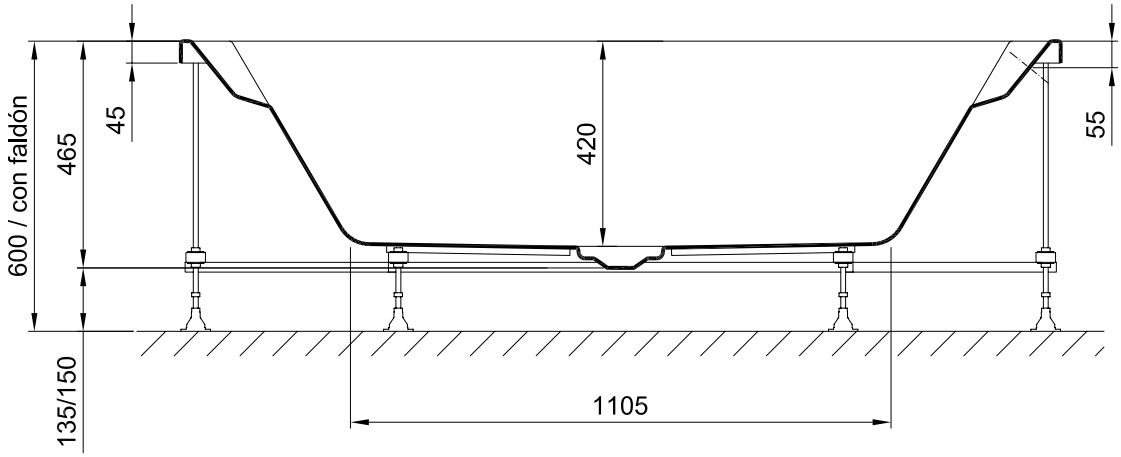
600 / con faldón
465
45
420
55
135/150
1105

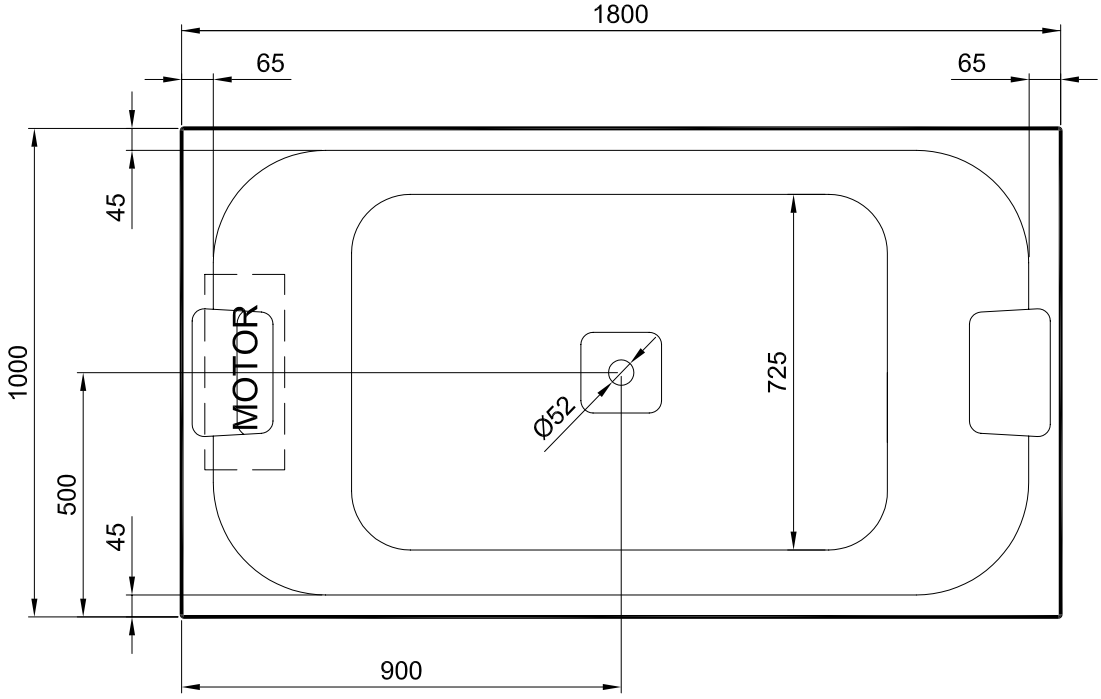
1800
65
65
45
1000
MOTOR
Ø52
725
500
45
900