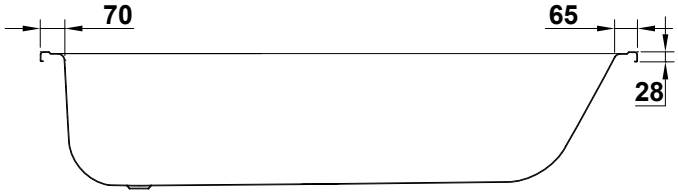
70
65
28

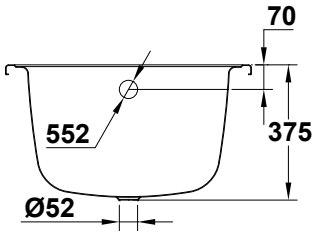
70
552
375
Ø52

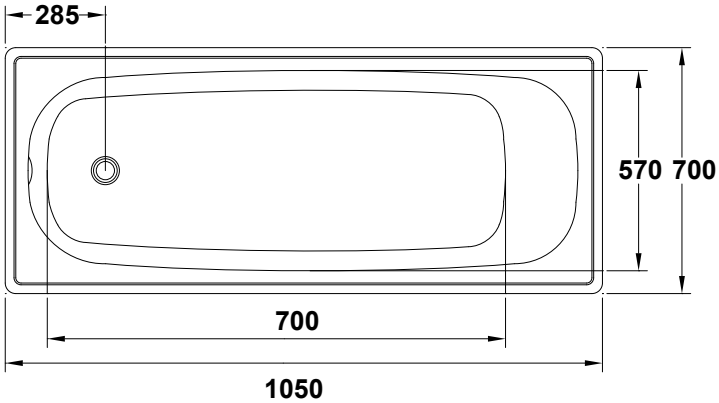
285
570
700
700
1050