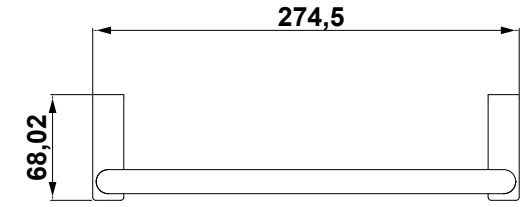
274,5
68,02

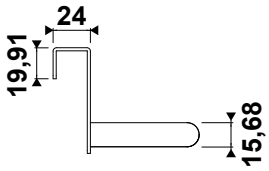
24
19,91
15,68

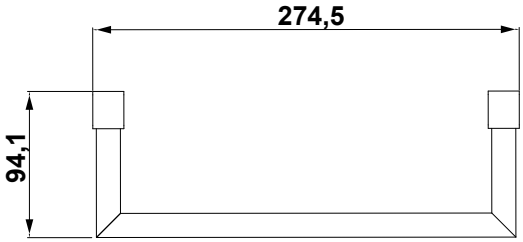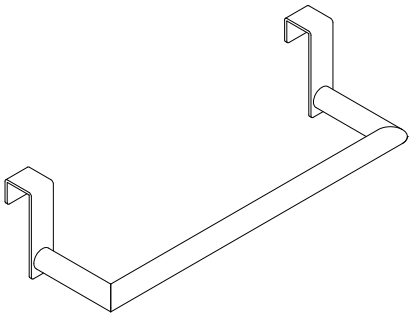
274,5
94,1