

HANNA

# Bidet avec jeu de fixation

DIMENSIONS

| | |
|---|---|
| Longueur | 530 mm |
| Largeur | 355 mm |
| Hauteur | 400 mm |

COULEURS ET FINITIONS

01 Blanc Brillant

## DESSINS TECHNIQUES

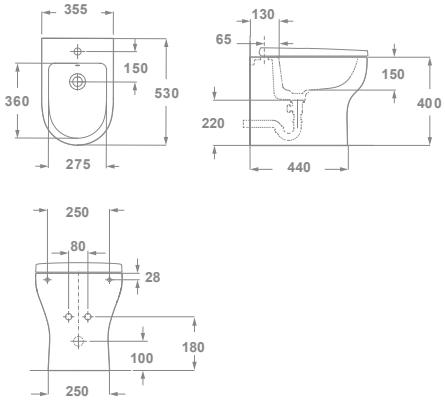


## CARACTÉRISTIQUES

Bidet de 53x35,5 cm avec jeu de fi xation.

**Longueur:** 530 mm

**Largeur:** 355 mm

**Hauteur:** 400 mm

**Poids net / kg:** 27,5

© Copyright 2026, Ceramicas Gala S.A - All rights reserved | 26-11-2026 | http://www.gala.es/produits/bidet-jeu-fixation-G43360..?sku=G4336001