

IRIA

Bidet avec jeu de fixation

DIMENSIONS

Longueur	530 mm
Largeur	355 mm
Hauteur	420 mm

COULEURS ET FINITIONS

01 Blanc Brillant

DESSINS TECHNIQUES

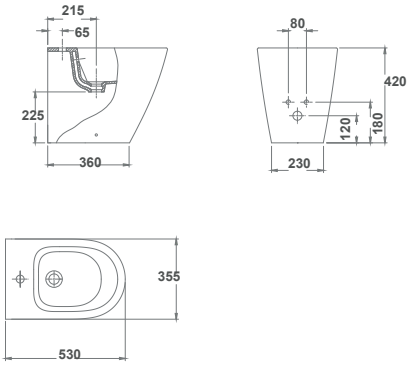

CARACTÉRISTIQUES

Bidet de 53x35,5 cm avec jeu de fi xation.

Longueur: 530 mm

Largeur: 355 mm

Hauteur: 420 mm

Forme: Ronde

Incompatible avec un abattant

Kit de fixations: Inclus

Poids net / kg: 26,28

Trou pour la robinetterie: 1 trou

Type d'installation: Sur pied

Weight (Kg): 25,4

© Copyright 2026, Ceramicas Gala S.A - All rights reserved | 26-11-2026 | http://www.gala.es/produits/bidet-jeu-fixation-G35360..?sku=G3536001









© Copyright 2026, Ceramicas Gala S.A - All rights reserved | 26-11-2026 | http://www.gala.es/produits/bidet-jeu-fixation-G35360..?sku=G3536001