gala

REF: G1236001



NOBLE

Bidet avec jeu de fixation

DIMENSIONS

Longueur	580 mm
Largeur	360 mm
Hauteur	410 mm

COULEURS ET FINITIONS

01 Blanc Brillant

DESSINS TECHNIQUES

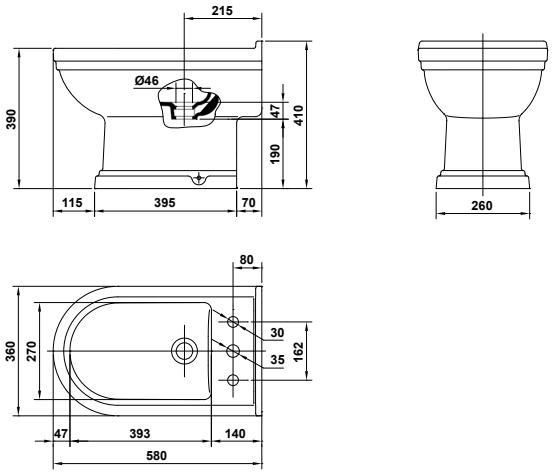

CARACTÉRISTIQUES

Bidet de 58 x 36 cm. avec jeu de fixation.

Longueur: 580 mm

Largeur: 360 mm

Hauteur: 410 mm

Forme: Ronde

Incompatible avec un abattant

Kit de fixations: Inclus

Poids net / kg: 23,35

Trou pour la robinetterie: 1 trou

Type d'installation: Sur pied

© Copyright 2026, Ceramicas Gala S.A - All rights reserved | 26-11-2026 | http://www.gala.es/produits/bidet-jeu-fixation-G12360..?sku=G1236001





© Copyright 2026, Ceramicas Gala S.A - All rights reserved | 26-11-2026 | http://www.gala.es/produits/bidet-jeu-fixation-G12360..?sku=G1236001