JAZZ

Asiento fijo Jazz

MEDIDAS

Longitud	440 mm
Anchura	355 mm
Altura	52 mm

COLORES Y ACABADOS

01 Blanco Brillo

DIBUJOS TÉCNICOS

CARACTERÍSTICAS

Asiento fijo

Longitud: 440 mm

Anchura: 355 mm

Altura: 52 mm

Anchura de la taza (mm): 360

Distancia entre centros de orificios para fijaciones (inch): 16,73

Distancia entre centros de orificios para fijaciones (inch): 16 3/4"

Distancia entre centros de orificios para fijaciones (inch): 6,3

Distancia entre centros de orificios para fijaciones (inch): 6 5/16"

Distancia entre centros de orificios para fijaciones (mm): 160

Distancia entre el centro de los orificios para fijaciones y el frente de la taza (mm): 425

Forma: Alargado

Peso neto (kg): 2,45

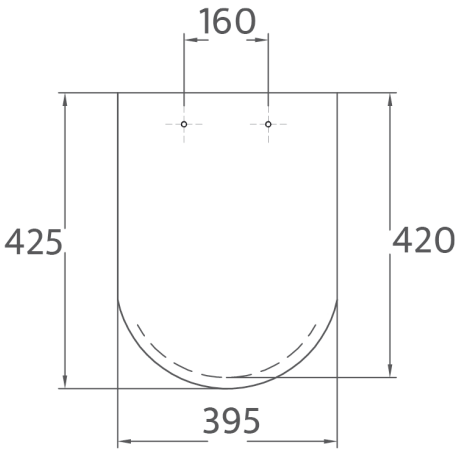

© Copyright 2026, Ceramicas Gala S.A - All rights reserved | 23-11-2026 | http://www.gala.es/productos/asiento-fijo-jazz-G51234..?sku=G5123401

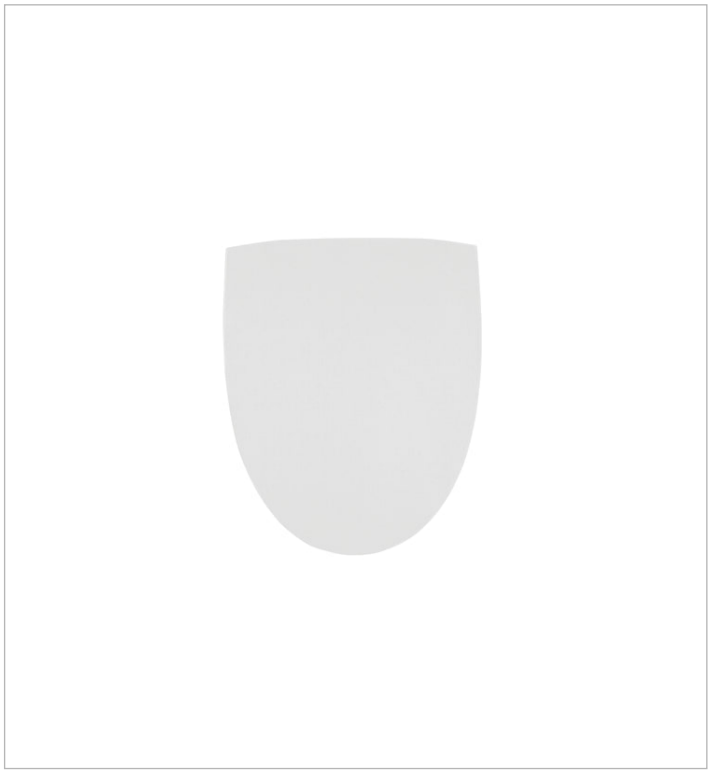

JAZZ
Inodoro + asiento



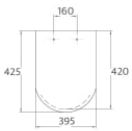

Ref. asiento: G5123401

© Copyright 2026, Ceramicas Gala S.A - All rights reserved | 23-11-2026 | http://www.gala.es/productos/asiento-fijo-jazz-G51234..?sku=G5123401