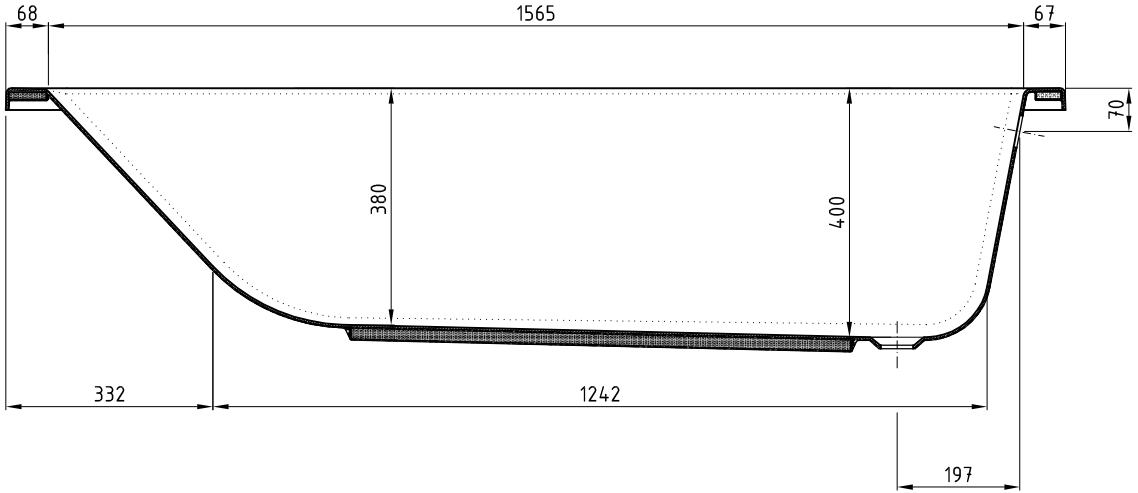
68
1565
67
70
380
400
332
1242
197

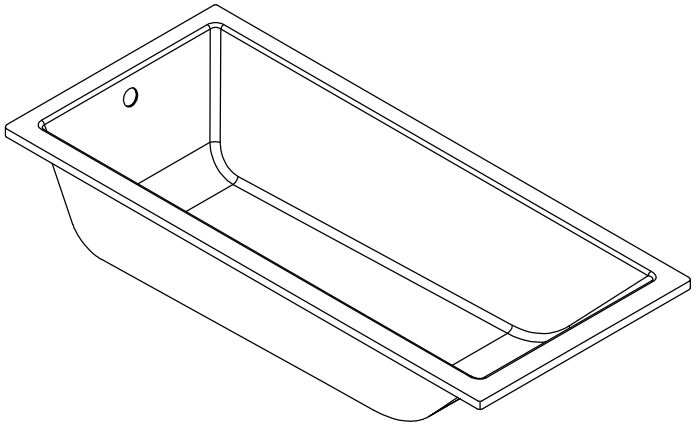

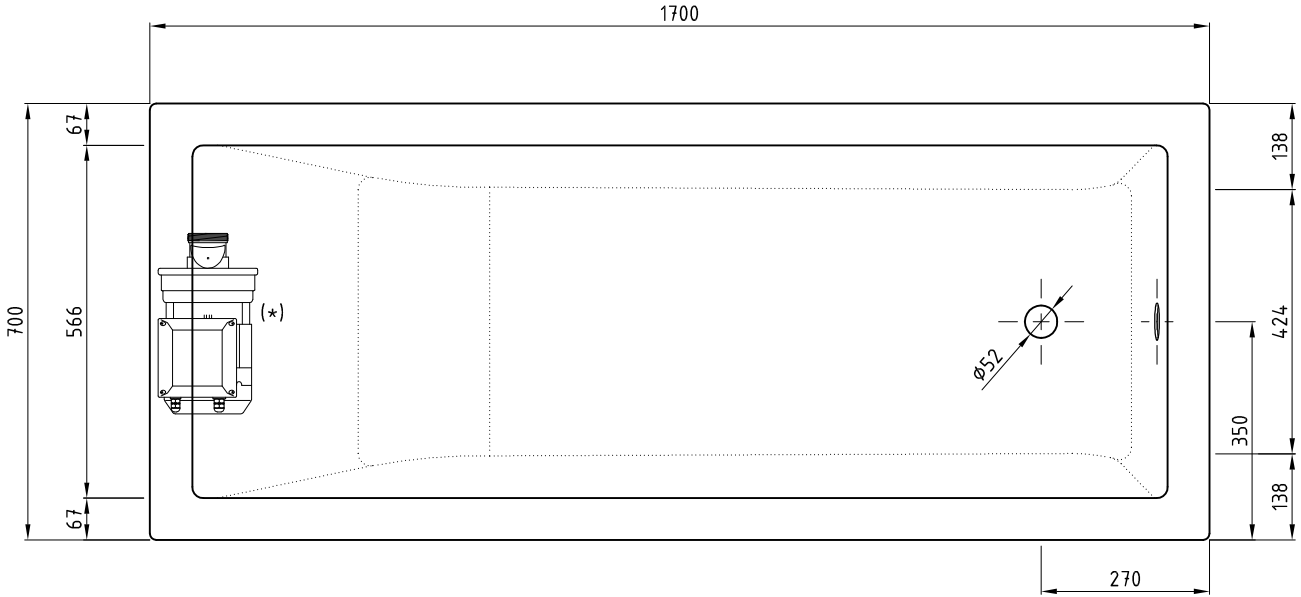
1700
67
700
566
67
(*)
ø52
138
424
350
138
270

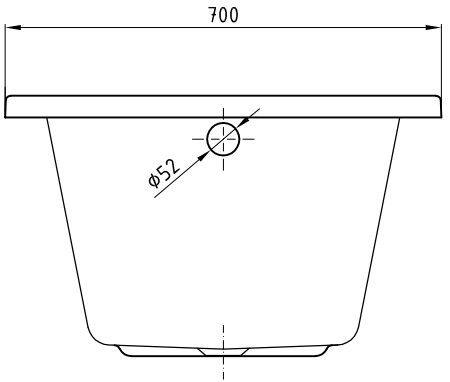
700
ø52