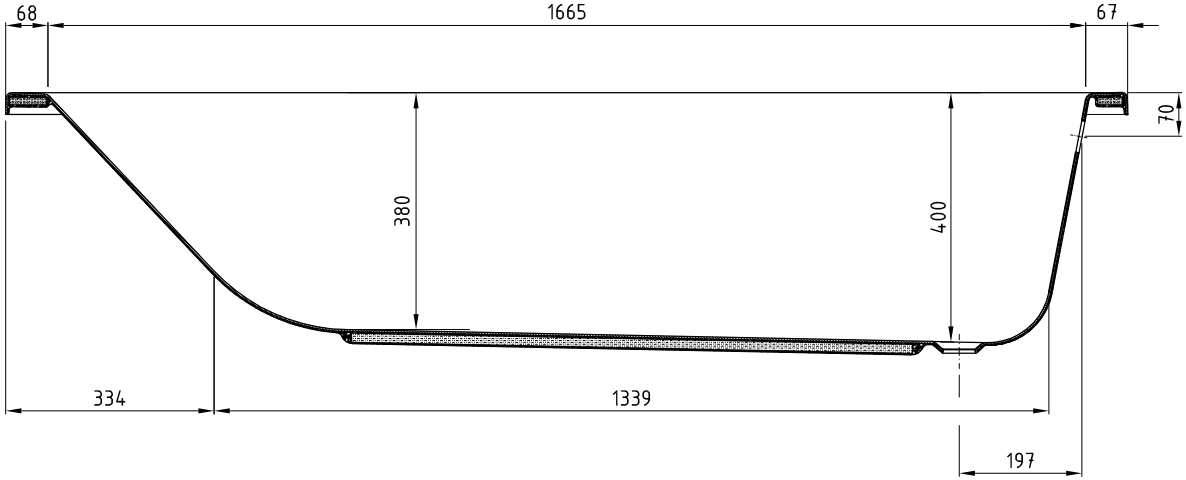
68
1665
67
70
380
400
334
1339
197

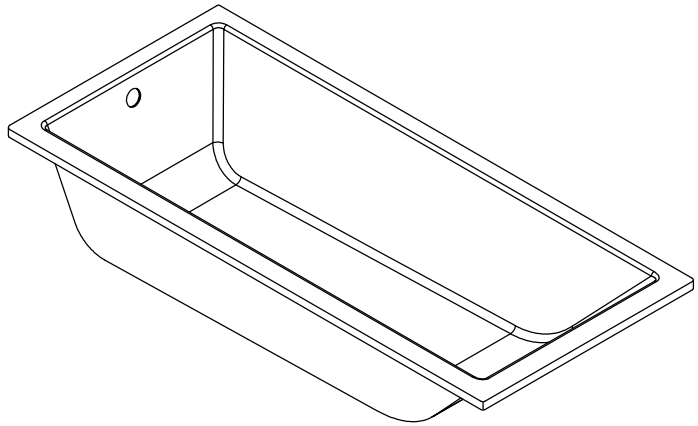

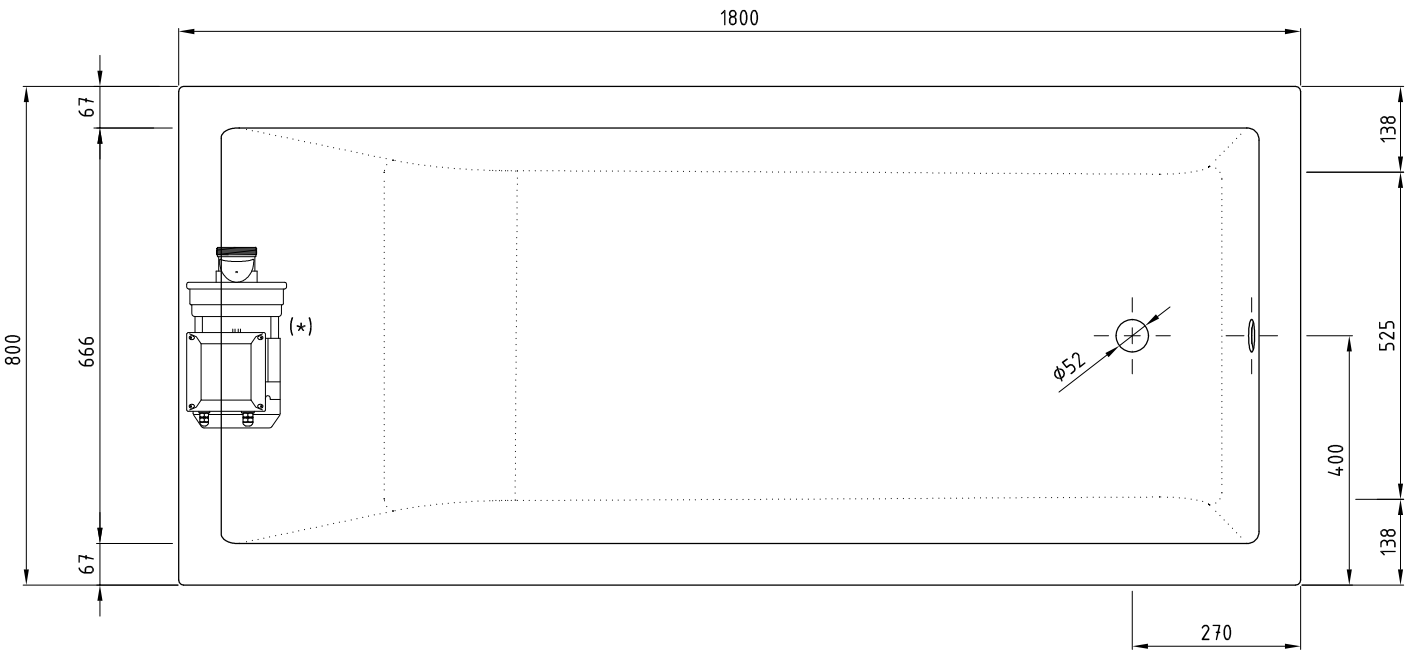
1800
67
800
666
67
(*)
ø52
138
525
400
138
270

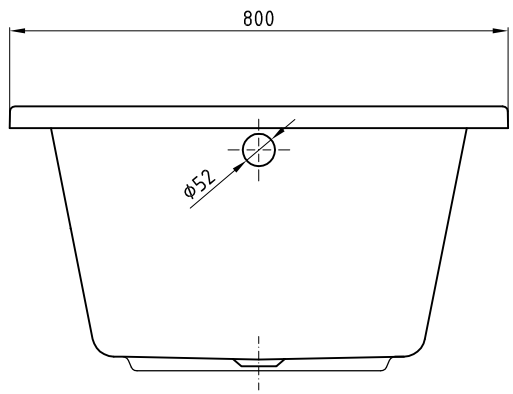
800
ø52