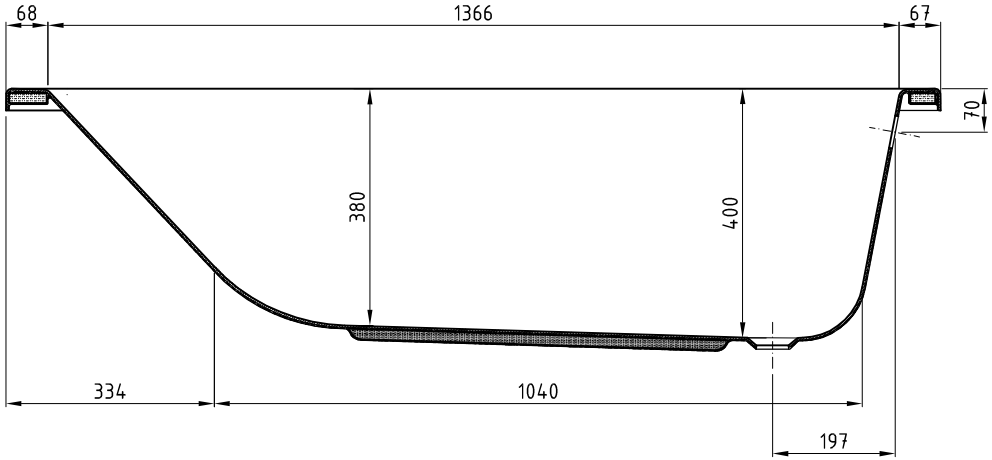
68
1366
67
70
380
400
334
1040
197

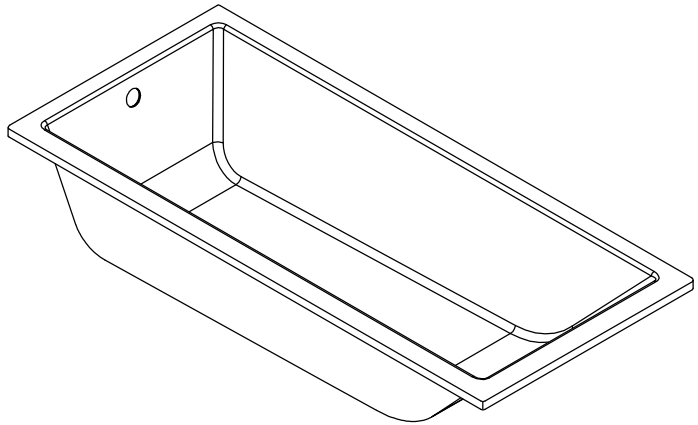

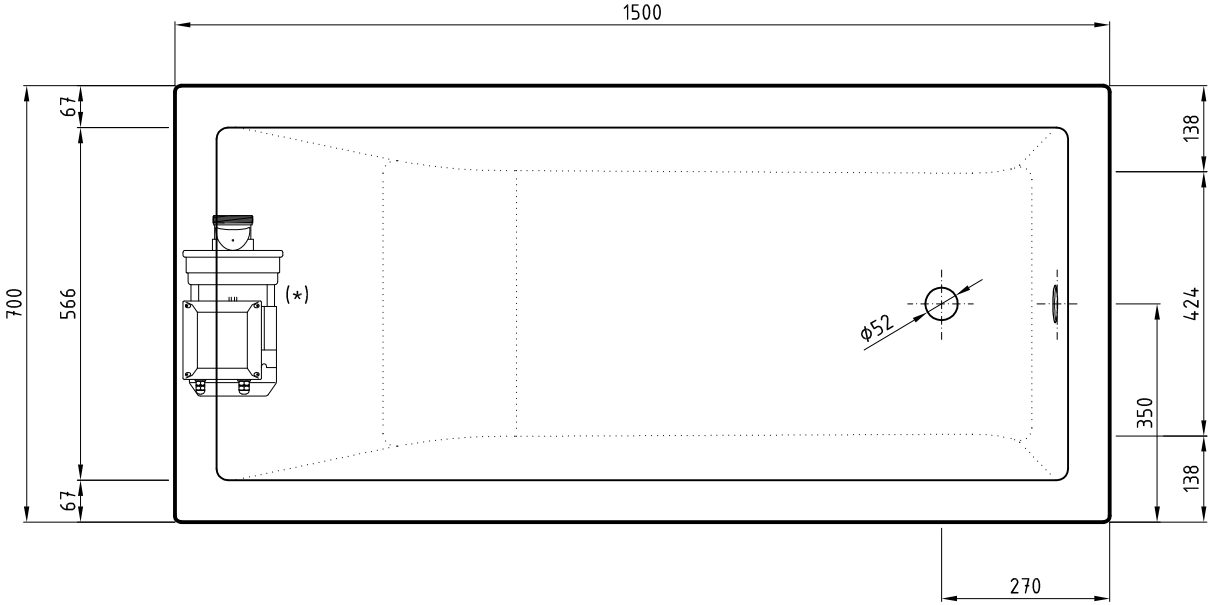
1500
67
700
566
67
(*)
Ø52
138
424
350
138
270

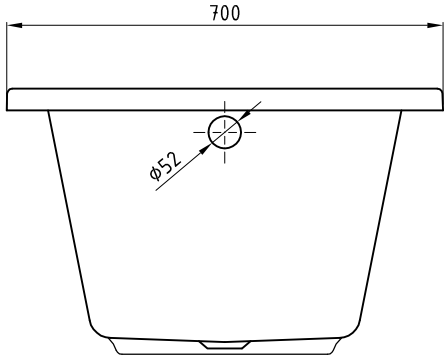
700
Ø52