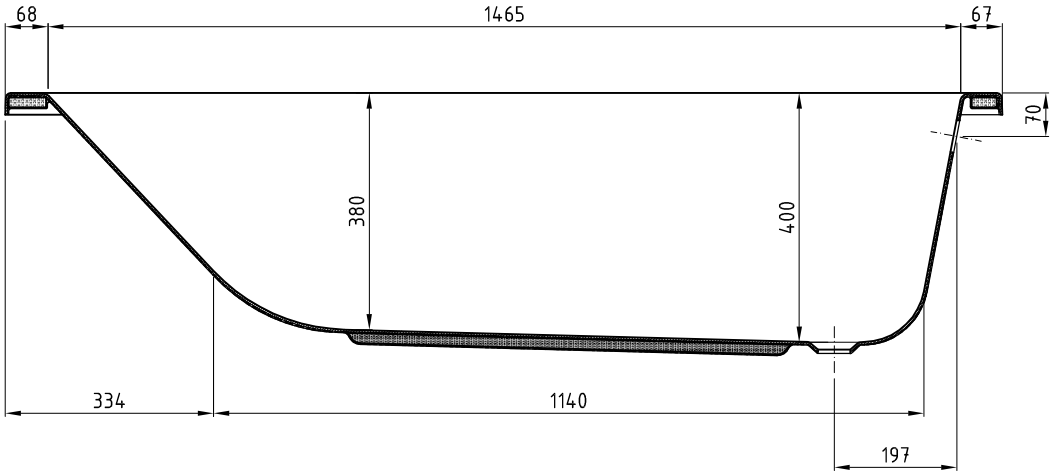
68
1465
67
70
380
400
334
1140
197

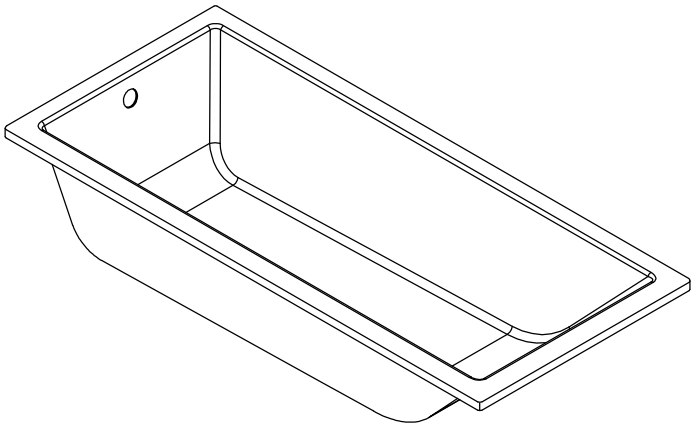

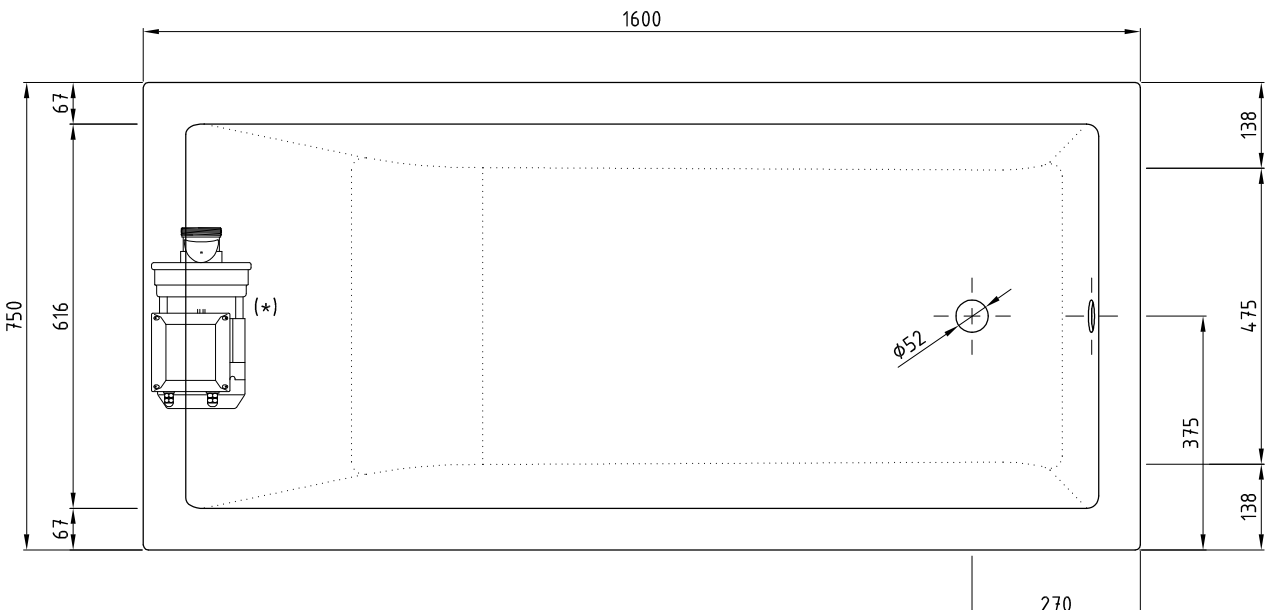
1600
67
750
616
67
(*)
ø52
138
475
375
138
270

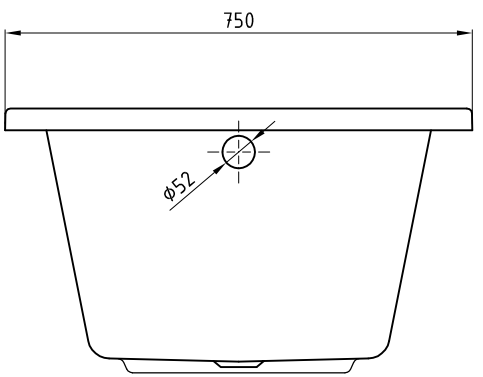
750
ø52